ACERBIS

NÁVOD NA POUŽÍVANIE OKULIAROV

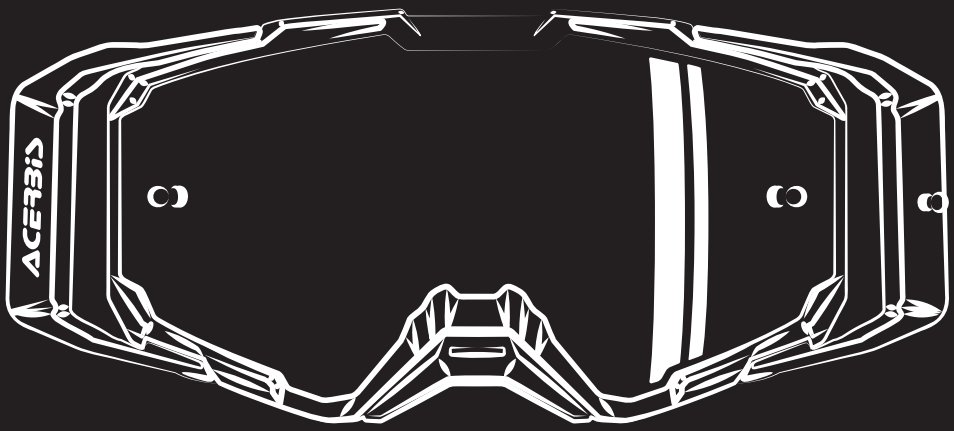

VITRION

SLOVENSKÝ PREKLAD

UPOZORNENIE

Pred použitím okuliarov Acerbis si pozorne prečítajte tento návod. Uschovajte ho pre budúcu potrebu, pretože uvedené informácie sú dôležité pre vašu bezpečnosť aj pre zachovanie okuliarov v bezchybnom stave. Pokyny na nasledujúcich stranách vám pomôžu s výberom okuliarov a zorníkov, so starostlivosťou o ne aj s tým, kde a ako ich ukladať, keď ich nepoužívate.

- Vyvarujte sa spôsobov používania a konania, ktoré by mohli znížiť alebo narušiť ochrannú schopnosť okuliarov.
- Okuliare slúžia na ochranu očí pri jazde na motocykli vrátane oficiálnych pretekov a súťaží. Nie sú určené na iné účely, pri ktorých by sa mohla znížiť ich ochranná schopnosť.
- Výrobok chráni pred vetrom, slnečným žiarením (nie pri priamom pozorovaní slnka) a pred nárazmi blata a vody.
- Používajte iba originálne príslušenstvo určené priamo pre tieto okuliare.
- Zabráňte tomu, aby domáce zvieratá okuliare alebo ich penové polstrovanie obhrýzali či poškriabali. Poškodenie môže byť neopraviteľné.
- Okuliare nevešajte na spätné zrkadlo ani na riadidlá, aby sa nepoškodili.

- Nevystavujte okuliare intenzívnym zdrojom svetla. Pri fluorescenčných farbách (žltá, oranžová, červená, zelená) pamätajte, že tieto farby nie sú svetlostále.

Tento výrobok Acerbis je osobným ochranným prostriedkom (OOP) kategórie II a podlieha požiadavkám nariadenia (EÚ) 2016/425.

Okuliare spĺňajú skúšobné a technické požiadavky normy EN 1938:2010 „Osobné prostriedky na ochranu očí - Okuliare pre používateľov motocyklov a mopedov“.

Žiadna výbava Acerbis nemôže zaručiť úplnú ochranu pred všetkými možnými zraneniami. Jazda na motocykli je zo svojej podstaty nebezpečná a používanie tejto výbavy nemôže zabrániť zraneniu ani smrti. Akékoľvek znečistenie alebo zmena výrobku spôsobená nesprávnym používaním môžu nebezpečne znížiť jeho ochranné vlastnosti.

1.0 STAROSTLIVOSŤ O OKULIARE

- Okuliare čistite pod tečúcou vodou jemným mydlom s pH 5,5.
- Po vyčistení zorník osušte mäkkou handričkou alebo ho radšej nechajte voľne uschnúť na vzduchu.
- Pri čistení sa uistite, že na zorníku ani na handričke nie sú prachové častice.
- Na čistenie ani osušenie nepoužívajte papierové výrobky. Mohli by poškodiť zorník a jeho povrchové úpravy.
- Na čistenie zorníkov nepoužívajte rozpúšťadlá.
- Ak je zorník poškriabaný, obráťte sa na autorizovaného predajcu Acerbis a zakúpte náhradné diely.
- Pre svoju bezpečnosť používajte iba náhradné zorníky, diely a príslušenstvo certifikované spoločnosťou Acerbis.
- Okuliare neklaďte zorníkom nadol.
- Nevystavujte okuliare ani zorníky extrémnemu teplu.
- Okuliare zbytočne neohýbajte.
- Poškriabané zorníky sa nesmú používať a musia sa okamžite vymeniť.
- Acerbis odporúča vymeniť výrobok po troch až piatich rokoch od dátumu zakúpenia podľa spôsobu používania.

2.0 SPRÁVNE NASADENIE

Aby okuliare správne plnili svoju funkciu a poskytovali maximálne pohodlie, musia riadne zakrývať chránenú oblasť.

Okuliare Acerbis nasaďte na tvár a ich pásik veďte okolo prilby.

Na utiahnutie pásika posuňte plastový jazdec smerom k prednej časti prilby. Na povolenie ho posuňte smerom k zadnej časti prilby.

Kategória filtra	Priepustnosť viditeľného svetla	Upozornenie
1	80 % - 100 %	
1	43 % - 80 %	Zorníky s priepustnosťou svetla nižšou ako 75 % nie sú vhodné na použitie v noci ani za súmraku.
2	18 % - 43 %	Nevhodné na jazdu v noci a za súmraku.

Poznámka k prekladu: Kategórie filtrov sú prevzaté bez zmeny z originálu, ktorý v prvých dvoch riadkoch uvádza kategóriu 1.

3.0 VYBRATIE ZORNÍKA

Pri všetkých okuliaroch Acerbis možno zorník vybrať na výmenu alebo dôkladnejšie vyčistenie.

Ak je to možné, vyberajte zorník pri izbovej teplote, aby bol plast dostatočne poddajný.

1. Uchopte hornú a dolnú časť okuliarov a ťahajte smerom von. Zorník sa tak uvoľní z úchytov na rámčeku.
2. Vyberte zorník z rámčeka.

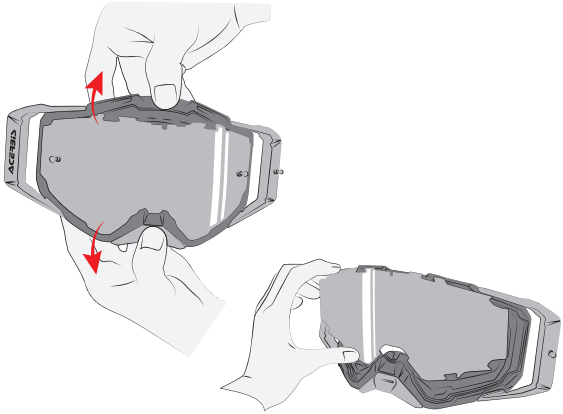

3.1 NASADENIE ZORNÍKA

Vložte zorník späť do rámčeka a dbajte na jeho zaistenie vo všetkých úchytoch.

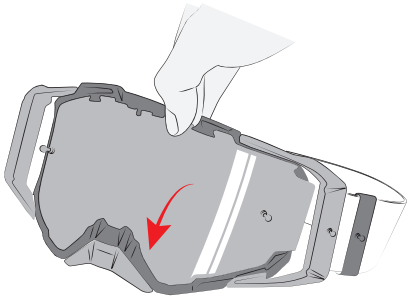

Poznámka k prekladu: Postup v oddieloch 3.0 a 3.1 vychádza z talianskej verzie, ktorá zodpovedá obrázkom. Anglická verzia namiesto úchytov opisuje bočné posuvné zámky.

4.0 NASADENIE STRHÁVACÍCH FÓLIÍ

Strhávacie fólie (tear-off) nasaďte takto:

- Otvor 1 samostatnej fólie alebo súpravy fólií nasaďte na kolík A zorníka.
- Otvor 2 nasaďte na kolík B.
- Otvor 3 nasaďte na kolík C.
- Pri použití viacerých fólií vytvorte očká prehnutím časti s otvorom 4 a jeho nasadením na kolík C (obr. 1).

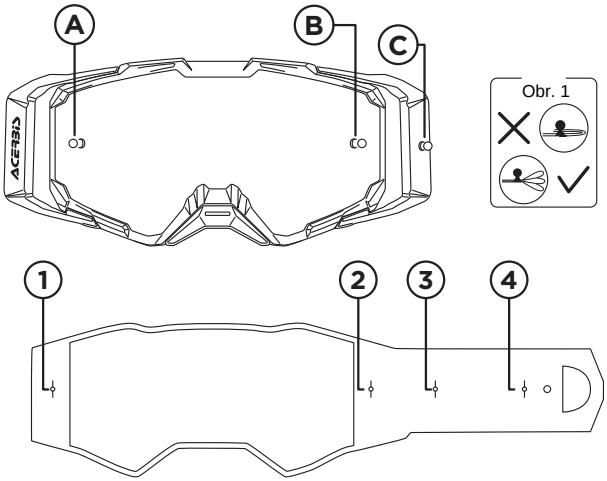

Výrobok certifikovala: SGS Fimko Ltd
(NBN ID - 0598)
Takomotie 8, FI-00380 Helsinki, Fínsko

EÚ vyhlásenie o zhode: Je dostupné na stránke výrobku na www.acerbis.com.

UPOZORNENIE PODĽA KALIFORNSKÉHO PREDPISU PROPOSITION 65

Tento výrobok vás môže vystaviť pôsobeniu bisfenolu A, o ktorom je štátu Kalifornia známe, že spôsobuje vrodené chyby alebo iné poškodenia reprodukčného zdravia. Ďalšie informácie nájdete na www.p65warnings.ca.gov.